Installationsmanual

Mr Tuning XBB reläsats

För användning tillsammans med XBB Dongle OBD 2

Anslut röd kabel till batteriets pluspol
Anslut svart kabel till bateriets minuspol

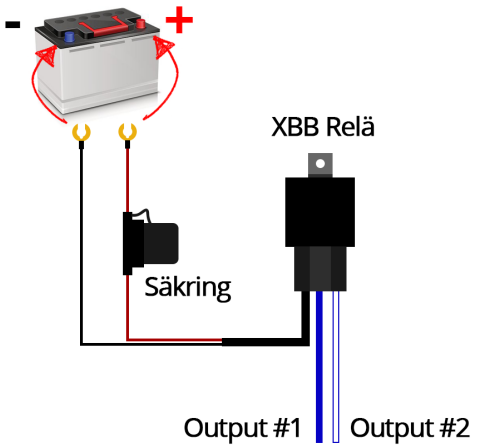

Anslut blå kabel (output #1) till din reläsats signalkabel.
Om du har köpt extraljus hos oss ska blå kabel i xbb reläsatsen kopplas ihop med blå kabel i reläsatsen som kopplas till extraljusen.

Anslut vit kabel (output #2) till positionsljus (valfritt).
Denna kabel ska endast användas om du har extraljus med positionsljus.

www.mrtuning.se